СТАНДАРТ
замки и фурнитура

zamki.biz

СТАНДАРТ 607 ET AC МЕДЬ КЛ/ФИКС ЗАЩЁЛКА (30)

Код: 9864

ОБЩИЕ ХАРАКТЕРИСТИКИ

Код товара	9864
Производитель	Стандарт
Страна производства	КИТАЙ
Материал	Сталь, гальваническое покрытие
Цвет	Медь
Гарантия	1 год

ГАБАРИТЫ И ВЕС

Вес (брутто)	0.437

УПАКОВКА

Индивидуальная упаковка	Коробка
Штук в коробке	30

ОПИСАНИЕ

Ручка-защелка для межкомнатных дверей . Форма ручки - кнопка, круглая. Материал ручек и накладок- сталь, гальваническое покрытие. Предназначена для дверей толщиной 40 мм. Регулируемое расстояние от края двери до оси ручек 60-70 мм. Скругленная защелка размерами 14х19 мм с вылетом 12 мм. Габариты корпуса врезной защелки 85х23х20 мм.

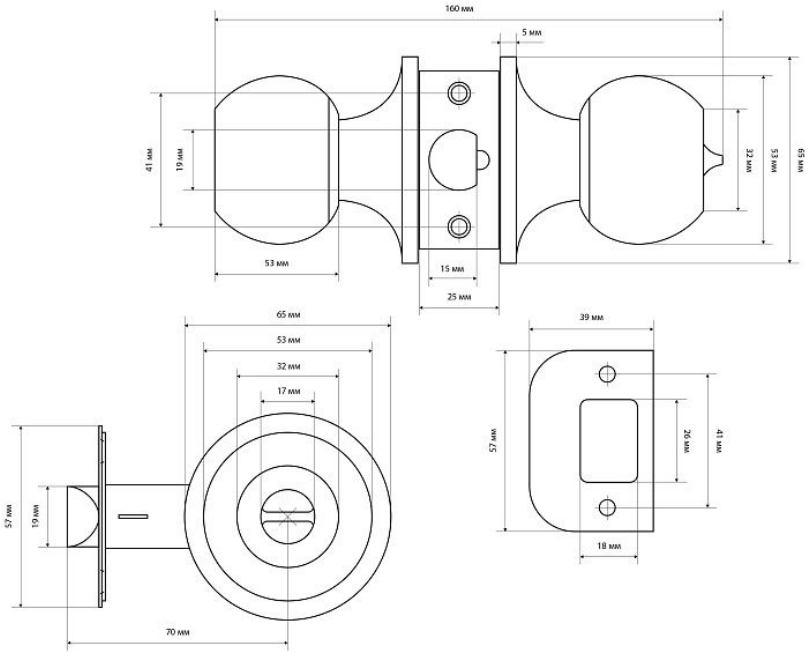
160 мм
5 мм
41 мм
19 мм
32 мм
53 мм
69 мм
53 мм
15 мм
25 мм
65 мм
53 мм
32 мм
17 мм
57 мм
19 мм
70 мм
39 мм
57 мм
26 мм
41 мм
18 мм

Московская область, пос. Горки
Ленинские, промзона «Технопарк»
Инновационный проезд, д.8

Телефон: +7 (498) 767-89-00

E-mail: moscow@allur.info

г. Екатеринбург, поселок
Большой исток, ул. Свердлова, 37а

Телефон: +7 (343) 247-84-81
216-95-96, 379-00-81

E-mail: info@zamki.biz

zamki.biz